JIKA

ZETA

МОДЕЛЬНЫЙ РЯД

раковины

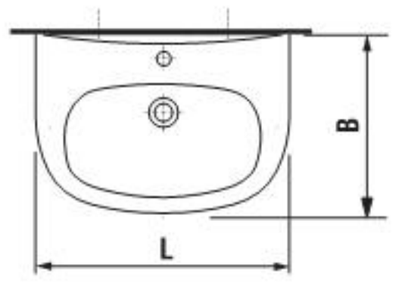

	L	B
40 см	400	320
50 см	500	400
55 см	550	440
60 см	600	470

биде

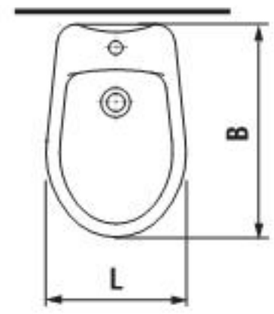

L	B
355	540

унитаз-компакт

L	B
355	645

подвесной унитаз

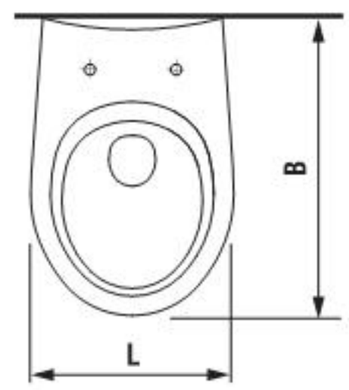

L	B
355	520

напольный унитаз

L	B
355	480

ПРЕИМУЩЕСТВА И ТЕХНИЧЕСКИЕ ХАРАКТЕРИСТИКИ

- Экономное двойное смывание
- Невидимое крепление полупьедестала
- Защита от бактерий
- Гарантия 7 лет
- Горизонтальный и вертикальный выпуски
- Боковой подвод воды
- Нижний подвод воды